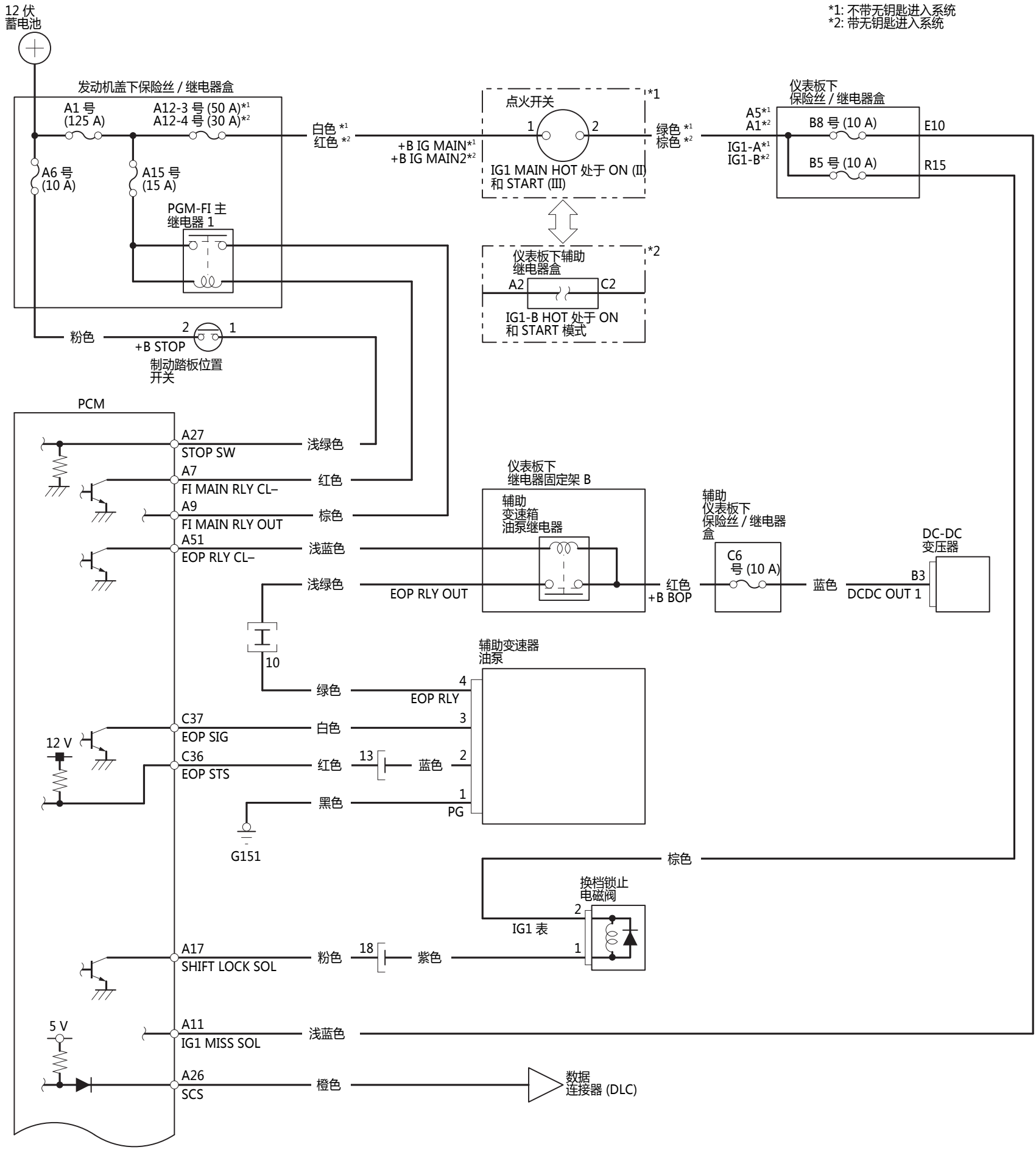
12 伏
蓄电池
*1: 不带无钥匙进入系统
*2: 带无钥匙进入系统
发动机盖下保险丝 / 继电器盒
A1 号
(125 A)
A12-3 号 (50 A)*1
A12-4 号 (30 A)*2
A6 号
(10 A)
A15 号
(15 A)
PGM-FI 主
继电器 1
白色 *1
红色 *2
+B IG MAIN*1
+B IG MAIN2*2
点火开关
1
2
IG1 MAIN HOT 处于 ON (II)
和 START (III)
*1
绿色 *1
棕色 *2
仪表板下
保险丝 / 继电器盒
A5*1
A1*2
IG1-A*1
IG1-B*2
B8 号 (10 A)
B5 号 (10 A)
E10
R15
仪表板下辅助
继电器盒
A2
C2
IG1-B HOT 处于 ON
和 START 模式
*2
粉色
+B STOP
制动踏板位置
开关
PCM
A27
STOP SW
浅绿色
A7
FI MAIN RLY CL–
红色
A9
FI MAIN RLY OUT
棕色
A51
EOP RLY CL–
浅蓝色
浅绿色
EOP RLY OUT
仪表板下
继电器固定架 B
辅助
变速箱
油泵继电器
红色
+B BOP
辅助
仪表板下
保险丝 / 继电器
盒
C6
号 (10 A)
蓝色
DC-DC
变压器
B3
DCDC OUT 1
10
绿色
4
EOP RLY
辅助变速器
油泵
C37
EOP SIG
白色
3
12 V
C36
EOP STS
红色
13
蓝色
2
黑色
1
PG
G151
棕色
换档锁止
电磁阀
2
IG1 表
1
A17
SHIFT LOCK SOL
粉色
18
紫色
5 V
A11
IG1 MISS SOL
浅蓝色
A26
SCS
橙色
数据
连接器 (DLC)